1 Allgemeine Beschreibung

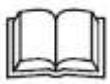

Bitte lesen Sie dieses Kapitel aufmerksam durch bevor Sie das Gerät in Betrieb nehmen und befolgen Sie die Anweisungen genau um Schäden an der Maschine und Personenschäden zu verhindern.

Hinweis!
Bitte achten Sie besonders darauf, wenn die Messer in Reichweite sind, sie sind sehr scharf und können zu Verletzungen führen

Verboten flammbares oder giftiges Material zu verwenden

Die SG-24 N Serie der Mühlen werden sehr langsam betrieben um das Material gut proportioniert zu scheiden. Es wird sehr wenig Staub im Schneideprozess produziert. Mehrere Sicherheitsvorrichtungen garantieren einen hohen Sicherheitsgrad. Automatische Rückwärtslauffunktion gewährleistet einen dauerhaften Betrieb. Diese Serie der Granulatoren eignen sich für das Granulieren von hartem und dicken Material.

Änderungen an der Maschine müssen von Shini genehmigt werden, um Personenschäden und/ oder Maschinenschäden zu verhindern. Unsere Firma bietet einen exzellenten After Sales Service. Sollten Sie Probleme bei der Anwendung der Maschine haben, kontaktieren Sie bitte Shini Germany.

Shini Germany GmbH
Großenhainer Straße 163
01129 Dresden
Tel: +49 (0)351 2171 8778

1.1 Sicherheitshinweise

Elektrische Installationen müssen von einem qualifizierten Elektriker durchgeführt werden.

Bevor Sie die Mühle für die Instandsetzung öffnen, trennen Sie immer die Stromversorgung vom Hauptschalter und Kontrollschalter der Mühle.

Stecken Sie niemals ein Körperteil in die Öffnung der Mühle, bevor nicht der Hauptschalter und Kontrollschalter in der „OFF“ Position sind.

Hochspannung! Gefahr!
Dieses Zeichen befindet sich am Schaltkasten und der Anschlussdose

Sein Sie extrem vorsichtig mit den Klingen, sie sind extrem scharf und können zu Verletzungen führen

Bevor der Vorschubkasten und Vorratskasten nicht geschlossen sind, dürfen Sie die Mühle nicht starten

Achtung!
Während des Betriebes mit Plastikmaterial müssen Sie Ohrenschutz tragen

Vergewissern Sie sich das der Strom aus ist, bevor Sie den Vorschubkasten öffnen

Die Mühle kann nicht bei Glasfaser verwendet werden

Bedarf keine regelmäßige Inspektion. Alle elektrischen Teile im Schaltkasten sind fest montiert !

Bei Bedienung der Mühle sollten Sie folgende Hinweise beachten

Hochspannung!
Kann zu Verletzungen oder enrsten Gefahren führen. Änderungen am Schaltplan sollen nur von geschulten Kräften durchgeführt werden.
Erdung ist erforderlich

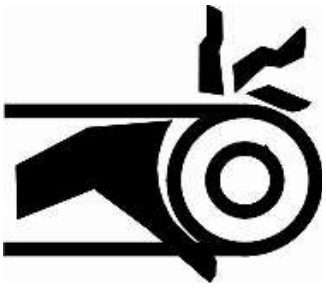

Warnung !
Quetschrisiko bei rotierendem Band.
Etwas herauszunehmen oder die Abdeckung zu öffnen ist bei Betrieb nicht erlaubt.

Warnung!
Quetschrisiko bei der Schutzabdeckung.
Halten Sie einen gewissen Abstand ein

Warnung !
Die Klingen sind sehr scharf. Halten Sie Abstand von den Klingen.

Hinweis

Bevor Sie die Maschine bedienen, lesen Sie das Handbuch und machen einen Sicherheitstest, wie beschrieben. Ohne Einwilligung des Herstellers ist es nicht gestattet, Änderungen an der Maschine vorzunehmen.

1.2 Transport und Lagerung der Maschine

Transporten

1.) Die Mühle ist in einer Kiste und auf einer Holzpalette verpackt.
2.) Nach dem Auspacken, kann das Gerät dank der Rollen einfach bewegt werden.
3.) Verhindern Sie Rotation und Kollision mit anderen Geräten während dem Transport um Fehlfunktionen zu vermeiden.
4.) Der Aufbau der Maschine ist ausgeglichen, dennoch achten Sie beim Anheben der Maschine darauf, dass Sie nicht umkippt und herunterfällt.
5.) Die Maschine und deren Teile kann bei einer Temperatur von -25°C bis 55°C bei einer längeren Distanz transportiert werden. Bei kürzeren Transporten bis 70°C.

Lagerung

1.) Die SG- Serie sollte im Raum gelagert werden bei einer Temperatur zwischen 5°C und 40°C und einer Luftfeuchtigkeit unter 80%
2.) Schalten Sie die Stromversorgung ab und den Hauptschalter und Kontrollschalter aus.
3.) Halten Sie die Maschine, besonders die Elektronik davon fern von Wasser um Schäden zu verhindern.
4.) Eine Plastikfolie sollte verwendet werden um die Maschine vor Schmutz und Regen zu schützen.

1.3 Arbeitsumgebung

Bedienung der Maschine
1.) in einem trockenen Raum mit max. +45℃ und einer Luftfeuchtigkeit von max. 80%

Bedienen Sie die Maschine nicht:
1.) Wenn Kabel beschädigt sind
2.) bei einem nassen Untergrund – Gefahr! elektrischer Schock
3.) Wenn die Maschine ausfällt oder beschädigt ist, bis ein qualifizierter Arbeiter dies beseitigt hat.

Das Gerät arbeitet bei einer Höhe von 3000m normal.
Während der Bedienung halten Sie bitte einen Abstand von 1 m um die Maschine herum. Halten Sie das Gerät von schnell entzündbaren Gegenständen fern. (mind. 2 Meter)
Vermeiden Sie Vibrationen und magnetische Störungen

1.4 Ausnahmeklausel

Die folgenden Aussagen verdeutlichen die Verantwortlichkeit und Vorschriften von jedem Käufer oder Benutzer, der Produkte und Zubehör von Shini (einschließlich Mitarbeiter und Vertreter) einkauft. Shini ist von der Haftung für alle Kosten, Gebühren, Ansprüche und Verluste von Gründen, die unten aufgeführt sind befreit:

1. Jede Verwendung die der eigentlich im Handbuch angegebenen Handhabung (Nutzung) widerspricht. (1. Allgemeine Beschreibung)
2. Alle Vorfälle außerhalb der menschlichen angemessenen Kontrollen, die von Menschen verursacht werden oder vorsätzliche Schäden, Maschinenstörungen durch Naturkatastrophen wie Feuer, Hochwasser, Sturm und Erdbeben.
3. Alle operativen Maßnahmen die nicht an dem Gerät erlaubt sind, einschließlich Hinzufügen oder Austauschen von Zubehör, Demontage, Lieferung oder Reparatur.
4. Der Einsatz Verbrauchsmaterialien oder Öl Medien, die nicht von Shini freigegeben sind.

2. Struktur

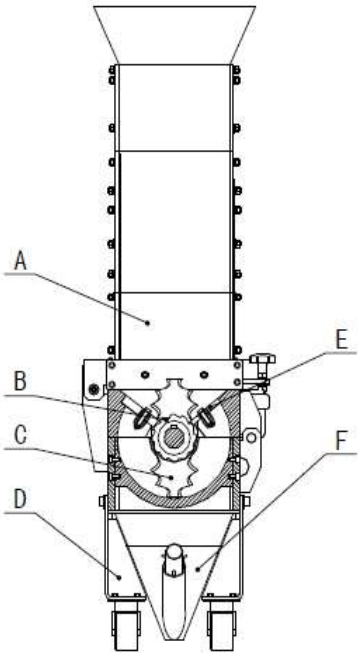

A. Vorschubkasten
B. Zahnwalzen
C. Staffelklingen
D. Messerbett
E. Feste Klingen
F. Vorratsbox

2.1 Sicherheitssystem

Um Verletzungen während des Betriebes zu verhindern wurde eine Reihe von Sicherheitsvorrichtungen entworfen.
Hochgeschwindigkeitsrotierklingen sind in der Mühle eingesetzt worden
Der Hochgeschwindigkeits-Rotationsschneider befindet sich in der Granulator und ist unfallgefährdet.
Das Sicherheitssystem wurde entworfen um die körperliche Sicherheit zu gewähren.
Es kann nicht beliebig geändert werden.
Ansonsten würde sich die Maschine in einem gefährlichen Zustand befinden.
Die Instandsetzung und Wartung des Sicherheitssystems muss von einem qualifizierten mitarbeiter durchgeführt werden.
Im Fall, dass das Sicherheitssystem der Mühle abgeändert wurde, wird die Firma Shini nicht dafür aufkommen. Das Ersetzen aller Ersatzteile wird von Shini ausgeübt.

Sicherheitsschalter 1

Sicherheitsschalter 2

Sicherheitssystem

2.1.1 Notfall Stopschalter

Es befindet sich ein roter Knopf am Bedienpanel. Bei Betätigen wird die Maschine sofort stoppen.
Drehen Sie den Schalter in Pfeilrichtung wie angezeigt, der Knopf wird zurückgesetzt.

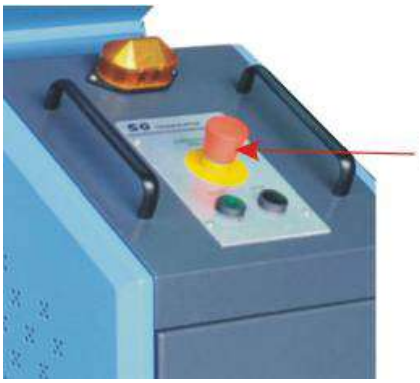

Notfall Stopschalter

2.1.2 Sicherheitsschalter

An der Mühle ist ein Leistungsschalter angebracht. Im Fall, dass die Position des Vorschubkasten geändert wurde oder der Schalter gelockert ist, wird die Stromversorgung unterbrochen.
Es befinden sich 2 Sicherheitsschalter am Granulator: Einer ist zwischen dem Vorschubkasten und der Schneidkammer während der Andere zwischen der Vorratsbox und der Maschine befestigt ist.

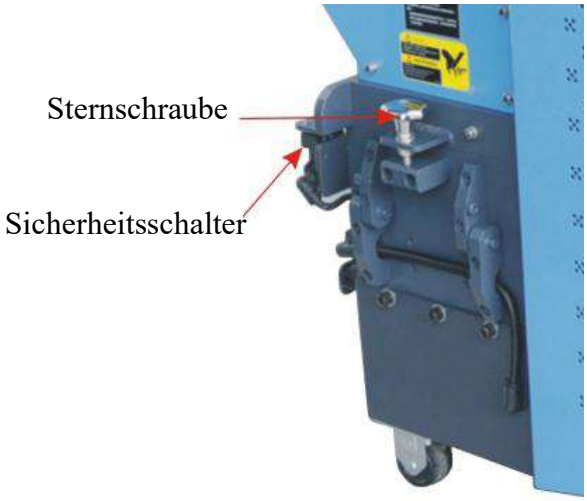

2.1.3 Sperrschieber

Zum Öffnen des Vorschubkastens und der Schneidkammer benötigen Sie eine lange Sternschraube.

Hinweise bevor Sie starten:
1) Überprüfen Sie ob der Vorschubkasten festgzogen ist.
2) Überprüfen Sie ob der Sicherheitsstecker am Vorratskasten festgezogen ist.
3) Überprüfen Sie ob sich Fremdstoffe wie Metall in der Schneidkammer befinden.

2.2 Elektrische Komponenten

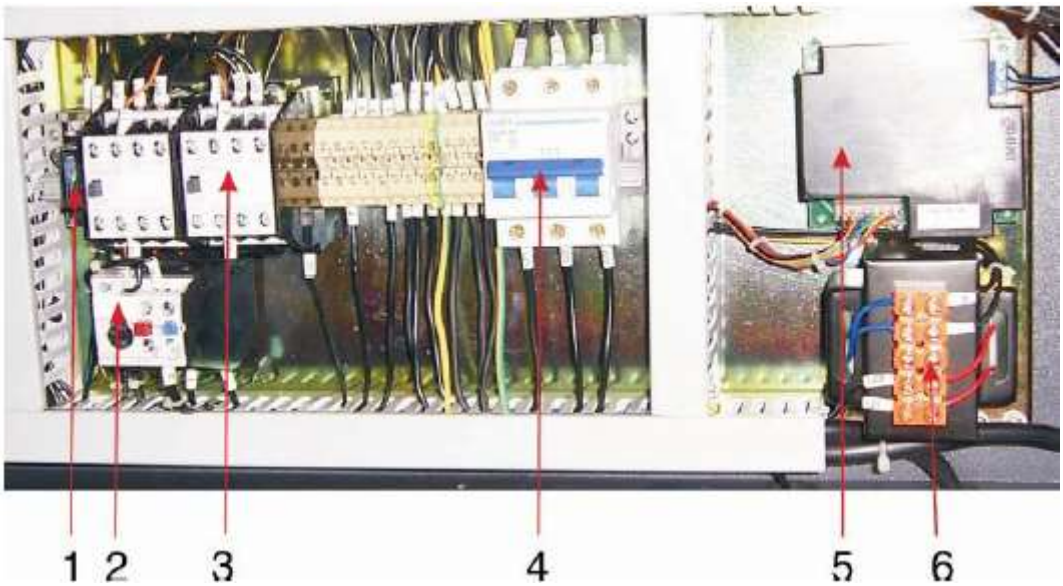

1. Sicherung, erfüllt die Funktion des Überlast- und Kurzphasenschutzes.
2. Überlastrelais, kann den Motor oder die Standardphase schützen.
3. Schütz, verbindet oder trennt den Stromkreis aus der Ferne.
4. Leistungsschalter, Trennschalter oder Kurzschlussschutz.
5. Umgekehrte Leiterplatte.
6. Transformator liefert eine geeignete Spannung für den Steuerkreis.