INNOVATION. PASSION. SUCCESS.

GKM SIEBTECHNIK

Profitieren Sie von über 30 Jahren Erfahrung in der Siebtechnik und Verfahrenstechnik in allen Branchen

Ultimative Taumelsiebmaschine KTS

Diese Siebmaschine ist die perfekte Lösung für die exakte Trennung von trockenen, staubförmigen, pulverförmigen oder körnigen Produkten. Sie ist besonders für hohe Leistungen bei Siebungen von leichten, feinen und sieb-schwierigen Produkten geeignet.

Standard

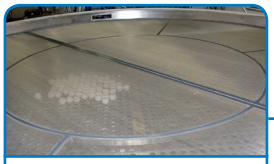

Selbstzentrierende Siebe (2-geteilte Siebe ab KTS 2400)

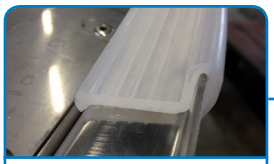

Staub- und gasdichtes click-on System

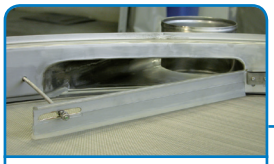

Einfaches Feintuning mittels Abweiser

Perfekt statisch und dynamisch ausgewuchtet

Optionen

Patentierte pneumatische Deckheber/Spanner

Patentierte manuelle Deckheber

Schnellspanner zum einfachen Siebwechsel

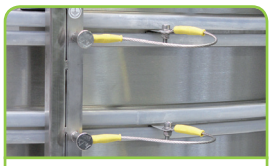

ATEX zertifiziert

Ihre Vorteile auf einen Blick ...

- Modulares, selbst zentriertes, erweiterbares Baukastensystem
- Bis zu 7 Fraktionen gleichzeitig pro Maschine
- Niederfrequente und dreidimensionale Bewegung für die perfekte Siebung
- Optimiert und auf jeweiliges Produkt eingestellt (Plug and Play)
- Bis zu 100% Verfügbarkeit im 24 h Betrieb bei geringen Wartungsanforderungen
- Niedrige Beschleunigung, lange Lebensdauer aller Teile, keine Produktzerstörung
- Staubdicht, CE konform, FDA zugelassene Gummi- und Kunststoffwerkstoffe
- Zwischenzylinder und Siebrahmen serienmäßig aus Edelstahl 1.4301
- Günstiger Preis und kurze Lieferzeit

Technische Daten

Aufgabekörnungen:	1 µm – 20 mm
Aufgabeleistungen:	1 kg/h – 50.000 kg/h
Schüttgewichte:	20 – 10.000 g/l
Trennschnitte:	20 µm – 20 mm
Siebbeläge:	Edelstahldrahtgewebe, Kunststoffgewebe, Lochbleche
Anzahl Siebdecks:	1 – 6 pro Maschine
Siebreinigungen:	Bälle, Ultraschall, Luftstrahl, Kunststoff-Rollenbürsten, Kombinationen möglich
Drehzahlbereich:	180 – 280 min^{-1}
Siebbewegung:	dreidimensional, auf Produkt und Leistung optimiert
Beschleunigung/ Amplitude:	1,3 – 1,8 g / 60 – 80 mm horizontal und 5 – 40 mm vertikal
Werkstoffe:	Normalstahl, Edelstahl und Spezialstahlausführungen, FDA konforme Gummi-werkstoffe
Oberflächen:	lackiert, satiniert oder geschliffen, hochglanz- oder elektropoliert für Lebensmittel und Pharmaprodukte bis Rautiefen von < 0,4 µm

Abmessungen

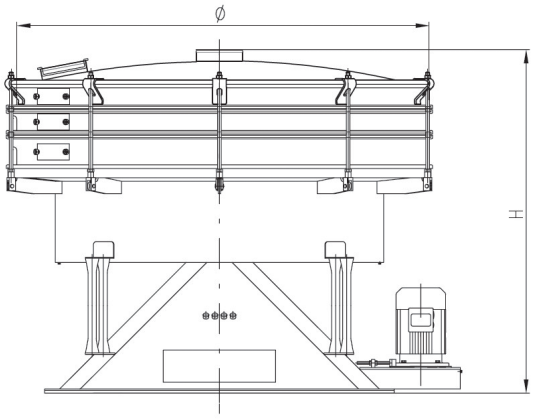

Baugrößen KTS	600	1000	1200	1600	2000	2400	2600
Siebfläche (m^2)	0,292	0,785	1,13	1,83	2,63	4,52	5,31
Durchmesser (mm) Ø	660	1010	1250	1580	1880	2450	2650
Antriebsleistung (kW)	0,25	1,50	2,20	4,00	4,00	5,50	5,50/7,50
Gewicht (kg)	280–300	750–950	900–1100	1280–1420	1300–1600	2400–2800	2500–2900
1 Deck (Höhe mm) H	811	936	1262	1291	1411	1584	1596
2 Decks (Höhe mm) H	926	1048	1375	1404	1524	1697	1707
3 Decks (Höhe mm) H	1041	1159	1488	1517	1637	1810	1820
4 Decks (Höhe mm) H	1140	1271	1601	1632	1750	1923	1933
5 Decks (Höhe mm) H	1271	1383	1714	1743	1864	2036	2046
6 Decks (Höhe mm) H	1386	1495	1827	1856	1977	2149	2159

GKM Siebtechnik GmbH
Felix-Wankel-Straße 11 · 74915 Waibstadt/Germany
Fon +49 (7263) 40972-0 · Fax +49 (7263) 40972-29 · info@gkm-net.de · www.gkm-net.de

GKM-SF-09/14